ĐỀ CHÍNH THỨC
(Đề thi có 06 trang)

KỲ THI THỬ TỐT NGHIỆP THPT LẦN 3 NĂM HỌC 2022-2023
Môn: SINH HỌC
Thời gian làm bài: 50 phút, không tính thời gian phát đề

Họ, tên thí sinh:…….....
Số báo danh:……

Mã đề: 301

Câu 81. Ở thực vật, nguyên tố dinh dưỡng khoáng thiết yếu nào sau đây là nguyên tố đại lượng?
A. Nitơ. **B.** Mangan. **C.** Bo. **D.** Sắt.

Câu 82. Thí nghiệm đặt một nhiệt kế trong một bình thủy tinh có chứa hạt nảy mầm chứng minh
A. hô hấp thải khí CO_2. **B.** quang hợp làm tăng nhiệt độ.
C. hô hấp hấp thụ O_2. **D.** hô hấp làm tăng nhiệt độ.

Câu 83. Phát biểu nào sau đây đúng khi nói về tuần hoàn máu ở động vật?
A. Trong hệ dẫn truyền tim, nút xoang nhĩ có khả năng tự phát xung điện.
B. Ở cá sấu có sự pha trộn máu giàu O_2 với máu giàu CO_2 ở tâm thất.
C. Ở hệ tuần hoàn kín, huyết áp cao nhất ở động mạch và thấp nhất là ở mao mạch.
D. Ở hệ tuần hoàn kín, vận tốc máu cao nhất là ở động mạch và thấp nhất là ở tĩnh mạch.

Câu 84. Thành tựu nào dưới đây là sản phẩm của công nghệ tế bào?
A. Tạo giống nho đa bội, không có hạt.
B. Dê mang gen sản xuất tơ nhện.
C. Chủng vi khuẩn mang gen sản xuất insulin ở người.
D. Giống cà chua mang gen sản xuất êtilen bị bất hoạt.

Câu 85. Trong quá trình hô hấp ở động vật, sự thông khí ở phổi của nhóm loài động vật nào sau đây khác sự thông khí của các nhóm động vật còn lại?
A. Lưỡng cư. **B.** Chim. **C.** Thú. **D.** Bò sát.

Câu 86. Ví dụ nào sau đây phản ánh mối quan hệ cộng sinh giữa các loài?
A. Chim mỏ đỏ bắt rận trên lưng của bò. **B.** Vi khuẩn cố định nitơ trong rễ cây lạc.
C. Côn trùng sống nhờ trong các tổ mối. **D.** Cây phong lan bám trên thân cây gỗ.

Câu 87. Quần xã sinh vật có đặc trưng nào sau đây?
A. Mật độ cá thể. **B.** Thành phần các nhóm tuổi.
C. Tỉ lệ giới tính. **D.** Thành phần và số lượng loài sinh vật.

Câu 88. Một cây có kiểu gen AaBb, bằng phương pháp nuôi cấy hạt phấn và lưỡng bội hóa thì các cây giống được tạo ra **không** có kiểu gen nào sau đây?
A. aaBB. **B.** AABB. **C.** AAbb. **D.** AaBb.

Câu 89. Bằng phương pháp dung hợp tế bào trần, kiểu gen của cây lai giữa cây cà chua có kiểu gen BbDd và cây khoai tây có kiểu gen MmNn là?
A. BbDdMnNn. **B.** BBDdMn. **C.** BDMN. **D.** BdMn.

Câu 90. Tập hợp nào sau đây là một quần thể sinh vật?
A. Những con cá sống trong một hồ nước. **B.** Các cây cỏ trong một vườn trường.
C. Các con ong đang lấy mật trong một vườn hoa. **D.** Các con kiến lửa sống trong một tổ.

Câu 91. Nhân tố tiến hóa nào sau đây làm thay đổi thành phần kiểu gen mà không làm thay đổi tần số alen?
A. Giao phối không ngẫu nhiên. **B.** Di – nhập gen.
C. Yếu tố ngẫu nhiên. **D.** Chọn lọc tự nhiên.

Câu 92. Khi nói về các bệnh di truyền ở người, phát biểu nào sau đây **đúng?**
A. Bệnh máu khó đông xuất hiện ở cả nam và nữ nhưng xác suất ở nam cao hơn ở nữ.
B. Bệnh bạch tạng thường xuất hiện ở cả nam và nữ nhưng xác suất gặp ở nữ cao hơn ở nam.
C. Hội chứng Đao là do hai giao tử đều thừa một nhiễm sắc thể kết hợp với nhau tạo ra.
D. Bệnh mù màu là bệnh của nam giới.

Câu 93. Nghiên cứu thành phần kiểu gen của một quần thể qua các thế hệ thu được kết quả như sau

Thế hệ	Kiểu gen AA	Kiểu gen Aa	Kiểu gen aa
P	0,01	0,18	0,81
F_1	0,01	0,18	0,81
F_2	0,10	0,60	0,30
F_3	0,16	0,48	0,36
F_4	0,20	0,40	0,40

Khi nói về quần thể trên có bao nhiêu nhận xét đúng?

I. Từ thế hệ F_1 đến F_2 quần thể có thể chịu tác động của các yếu tố ngẫu nhiên.

II. Tần số alen trội tăng dần qua các thế hệ.

III. Ở thế hệ F_1 và F_2 quần thể ở trạng thái cân bằng.

IV Chọn lọc tự nhiên tác động từ F_3 đến F_4 theo hướng loại bỏ kiểu hình lặn.

A. 2. **B.** 3. **C.** 1. **D.** 4.

Câu 94. Thành phần nào sau đây **không** tham gia vào quá trình nhân đôi của ADN?

A. ARN pôlimeraza. **B.** ADN pôlimeraza.

C. Enzim nối ligaza. **D.** Enzim cắt restrictaza.

Câu 95. Trong mô hình Operon Lac, cụm gen cấu trúc Z, Y, A khi phiên mã một lần sẽ tạo ra bao nhiêu phân tử mARN?

A. 3. **B.** 2. **C.** 4. **D.** 1.

Câu 96. Dạng đột biến NST nào sau đây được ứng dụng để tăng hoạt tính amilaza ở đại mạch?

A. Chuyển đoạn. **B.** Đảo đoạn. **C.** Lặp đoạn. **D.** Mất đoạn.

Câu 97. Sự thụ tinh giữa giao tử đơn bội với giao tử lưỡng bội có thể hình thành được thể đột biến nào dưới đây?

A. Thể ba. **B.** Thể một. **C.** Thể tam bội. **D.** Thể tứ bội.

Câu 98. Theo học thuyết tiến hóa tổng hợp hiện đại, kết quả của tiến hóa nhỏ là sự xuất hiện của

A. chi mới. **B.** loài mới. **C.** bộ mới. **D.** họ mới.

Câu 99. Các loài sâu ăn lá thường có màu xanh lục lẫn với màu xanh của lá nên khó bị chim ăn sâu phát hiện và tiêu diệt. Theo Đacuyn, đặc điểm này được hình thành do

A. sâu tự biến đổi màu cơ thể để thích nghi với môi trường sống.

B. ảnh hưởng trực tiếp của lá cây có màu xanh làm biến đổi màu sắc cơ thể sâu.

C. CLTN tích lũy các đột biến màu xanh lục xuất hiện ngẫu nhiên trong quần thể.

D. CLTN tích lũy các biến dị cá thể màu xanh lục qua nhiều thế hệ.

Câu 100. Khi nói về quá trình hình thành loài, những phát biểu nào sau đây đúng?

I. Cách li địa lí góp phần duy trì sự khác biệt về tần số alen giữa hai quần thể.

II. Hình thành loài bằng cách li sinh thái thường xảy ra với các loài động vật có khả năng phát tán mạnh.

III. Hình thành loài bằng cách li tập tính có sự tác động của các nhân tố đột biến, CLTN và giao phối.

IV. Đa số các loài dương xỉ được hình thành bằng lai xa và đa bội hóa.

A. I, III và IV. **B.** I và II. **C.** I, II và III. **D.** II, III.

Câu 101. Cho biết một gen quy định một tính trạng và alen B trội không hoàn toàn so với alen b. Theo lí thuyết, phép lai Bb × Bb cho ra đời con có

A. 2 loại kiểu gen và 2 loại kiểu hình. **B.** 3 loại kiểu gen và 2 loại kiểu hình.

C. 3 loại kiểu gen và 3 loại kiểu hình. **D.** 2 loại kiểu gen và 3 loại kiểu hình.

Câu 102. Trong trường hợp giảm phân và thụ tinh bình thường, một gen quy định một tính trạng và gen trội là trội hoàn toàn. Tính theo lý thuyết, phép lai $\frac{AB}{ab}DdEe \times \frac{AB}{ab}DdEe$ sẽ cho kiểu gen mang 4 alen trội và 4 alen lặn ở đời con chiếm tỉ lệ bao nhiêu? Biết rằng các gen liên kết hoàn toàn.

A. 9/16. **B.** 3/16. **C.** 7/32. **D.** 9/64.

Câu 103. Kiểu gen nào sau đây là kiểu gen thuần chủng về tất cả các cặp gen?

A. AAbbDd. **B.** AaBbDd. **C.** AAbbDD. **D.** aaBbDD.

Câu 104. Phép lai nào dưới đây cho nhiều loại kiểu gen nhất ở đời con?

A. $X^AY \times X^AX^a$. **B.** $\frac{AB}{ab} \times \frac{Ab}{aB}$. **C.** $\frac{Ab}{ab} \times \frac{ab}{ab}$. **D.** aaBb × aabb.

Câu 105. Ở cây hoa phấn, người ta thực hiện các phép lai sau đây:

Lai thuận: P: ♀ cây lá đốm × ♂ cây lá xanh → F_1: 100% cây lá đốm.

Lai nghịch: P: ♀ cây lá xanh × ♂ cây lá đốm → F_1: 100% cây lá xanh.

Cho cây lai F_1 ở phép lai thuận thụ phấn cho cây lai F_1 của phép lai nghịch được F_2. Tiếp tục cho các cây F_2 giao phấn với nhau thu được F_3 có kết quả là

A. 100% cây lá đốm. **B.** 100% cây lá xanh.

C. 75% cây lá đốm : 25% cây lá xanh. **D.** 62,5% cây lá đốm : 37,5% cây lá xanh.

Câu 106. Khi nói về đột biến cấu trúc NST, phát biểu nào sau đây **không** đúng?

A. Các dạng đột biến cấu trúc NST đều có thể làm tăng cường hoặc giảm bớt sự biểu hiện của tính trạng.

B. Các đột biến cấu trúc NST không được xem là nguồn nguyên liệu cho quá trình tiến hóa.

C. Đột biến cấu trúc NST thực chất là sự sắp xếp lại các khối gen trên NST và giữa các NST.

D. Đột biến cấu trúc NST nhìn chung gây hại cho thể đột biến hơn là đột biến gen.

Câu 107. Phả hệ sau đây mô tả sự di truyền của 2 bệnh.

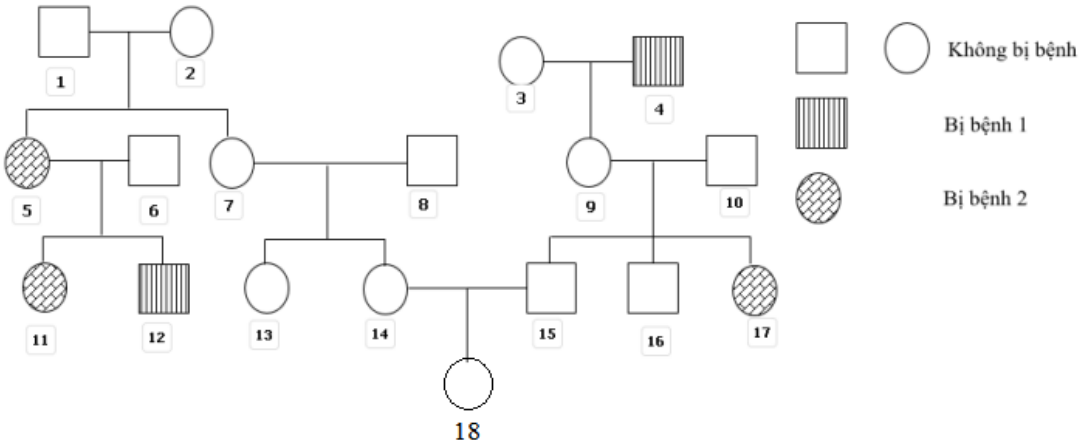

Biết rằng người số 6 không mang alen gây bệnh 1, người số 8 mang alen bệnh 2; gen gây bệnh 1 và bệnh 2 phân li độc lập và không xảy ra đột biến. Có thể xác định tối đa kiểu gen của bao nhiêu người trong phả hệ trên?

A. 11. **B.** 9. **C.** 8. **D.** 10.

Câu 108. Ở ruồi giấm, alen A quy định thân xám trội hoàn toàn so với alen a quy định thân đen; alen B quy định cánh dài trội hoàn toàn so với alen b quy định cánh cụt; alen D quy định mắt đỏ trội hoàn toàn so với alen d quy định mắt trắng. Thực hiện phép lai P: $\frac{AB}{ab}X^DX^d \times \frac{AB}{ab}X^DY$, thu được F_1 có 5,125% số cá thể có kiểu hình lặn về 3 tính trạng. Theo lí thuyết, số cá thể cái dị hợp tử về một trong ba cặp gen ở F_1 chiếm tỉ lệ

A. 28,25%. **B.** 10,25%. **C.** 25,00%. **D.** 14,75%.

Câu 109. Trong một phòng thí nghiệm sinh học phân tử, trình tự các axit amin của một prôtêin X đã được xác định một phần. Các phân tử tRNA được sử dụng trong quá trình tổng hợp có anticôđon theo trật tự sau đây: UAX → XGA → GGA → GXU → UUU → GGA. Trình tự nuclêôtit ADN của chuỗi bổ sung cho chuỗi ADN mã hóa cho prôtêin X là:

A. 5'-ATG-GXT-XXT-XGA-AAA-XXT-3'. **B.** 5'-ATG-GXT-GXT-XGA-AAA-GXT-3'.

C. 5'-ATG-GGT-XXT-XGA-AAA-XGT-3'. **D.** 5'-ATG-GXT-GGT-XGA-AAA-XXT-3'.

Câu 110. Ở một loài thực vật, khi cho lai 2 cây thuần chủng khác nhau về tất cả các cặp gen quy định tính trạng màu sắc quả và vị quả, thu được F_1 đồng loạt quả đỏ, vị ngọt. Tiếp tục cho F_1 giao phấn với cây quả vàng, vị ngọt thu được F_2 gồm 672 cây quả vàng, vị ngọt; 288 cây quả vàng, vị nhạt; 288 cây quả đỏ, vị ngọt; 32 cây quả đỏ, vị nhạt. Biết vị quả do một gen có 2 alen chi phối. Theo lí thuyết, trong các cây quả vàng, vị ngọt ở F_2, loại cây có kiểu gen đồng hợp tất cả các cặp gen chiếm tỉ lệ

A. 5/21. **B.** 4/9. **C.** 1/40. **D.** 1/21.

Câu 111. Một học sinh tiến hành khảo sát tỉ lệ các nhóm tuổi cá thát lát (*Notopterus notopterus*) trong các hồ A và B được ngư dân trong vùng khai thác, kết quả thu được như sau:

	Tỉ lệ khai thác cá tại hồ A			Tỉ lệ khai thác cá tại hồ B		
	Trước sinh sản	Sinh sản	Sau sinh sản	Trước sinh sản	Sinh sản	Sau sinh sản
Tỉ lệ	58%	28%	14%	18%	35%	47%

Ý nào sau đây là đúng khi nói về việc đánh bắt cá của ngư dân tại hai hồ này?

A. Dạng tháp tuổi của quần thể cá thát lát ở thời điểm khảo sát của hồ B có dạng tháp phát triển.

B. Cần đưa ra quy định dừng đánh bắt loài cá này tại hồ A một thời gian.

C. Ngư dân chưa đánh bắt hết tiềm năng loài cá này ở hồ A.

D. Ở hồ B cần giảm sản lượng khai thác để phục hồi quần thể cá thát lát.

Câu 112. Trong 1 quần xã sinh vật gồm các loài sau: Cây gỗ lớn, cây bụi, cây cỏ, hươu, sâu, thú nhỏ, đại bàng, bọ ngựa và hổ. Đại bàng và hổ ăn thú nhỏ; Bọ ngựa và thú nhỏ ăn sâu ăn lá; Hổ có thể bắt hươu làm thức ăn; Cây gỗ, cây bụi, cây cỏ là thức ăn của hươu, sâu, bọ ngựa. Các nhận định nào sau đây đúng về mối quan hệ dinh dưỡng trong quần xã trên?

(1) Các loài hươu và sâu ăn lá cây đều thuộc sinh vật tiêu thụ bậc 1.

(2) Thú nhỏ, bọ ngựa và hổ đều có thể là các sinh vật thuộc bậc dinh dưỡng cấp 3.

(3) Nếu quần thể sâu bị chết hết thì các quần thể thú nhỏ và bọ ngựa sẽ bị loại bỏ khỏi quần xã do thiếu thức ăn.

(4) Khi quần thể bọ ngựa bị tiêu diệt hết thì số lượng thú nhỏ sẽ tăng nhưng sau đó sẽ giảm về mức cân bằng.

A. (1), (2), (3). **B.** (1), (2), (4). **C.** (3), (4). **D.** (1), (3).

Câu 113. Một quần thể ngẫu phối có thành phần kiểu gen là 0,6 Aa : 0,4 aa. Theo lí thuyết, tần số alen a của quần thể này là bao nhiêu?

A. 0,6. **B.** 0,7. **C.** 0,3. **D.** 0,4.

Câu 114. Sự phân bố không gian của các cá thể trong quần thể phản ánh mối quan hệ giữa các cá thể và giữa cá thể và môi trường. Dưới đây là 3 kiểu phân bố (I, II, III) cá thể của 3 quần thể. Những nhận xét nào sau đây đúng khi nói về các quần thể trên?

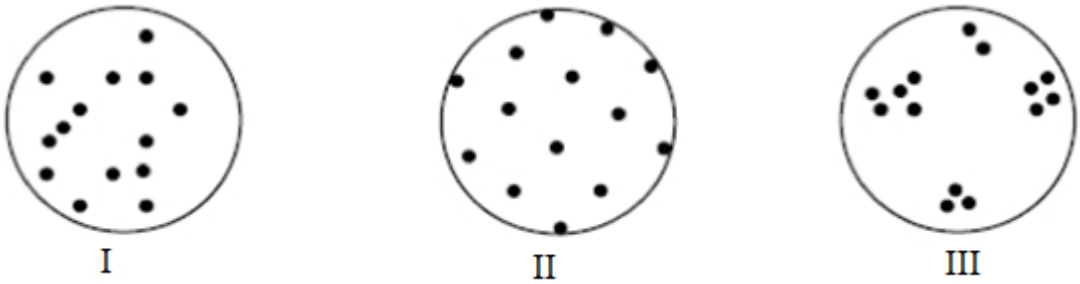

(1) Kiểu phân bố I phản ánh mối quan hệ gắn bó giữa các cá thể, các cá thể không có tập tính lãnh thổ.

(2) Kiểu phân bố II cho thấy các cá thể có tính lãnh thổ cao và nguồn sống môi trường phân bố tương đối đồng nhất.

(3) Kiểu phân bố III thường gặp trong tự nhiên, thường gặp ở các loài có xu hướng tập trung theo gia đình nhỏ.

(4) Ở kiểu phân bố I ít phổ biến trong tự nhiên và các cá thể có thể tận dụng được tối đa nguồn sống tiềm tàng trong môi trường.

A. (1), (2), (3). **B.** (2), (3), (4). **C.** (3), (4). **D.** (2), (4).

Câu 115. Ở một loài động vật, quan sát quá trình giảm phân của một tế bào sinh tinh, người ta ghi nhận lại diễn biến nhiễm sắc thể được mô tả bằng hình vẽ bên dưới. Các chữ cái A, a, B, b, D, d biểu diễn cho các gen nằm trên các nhiễm sắc thể. Ngoài các sự kiện được mô tả trong trong hình bên dưới thì các sự kiện khác diễn ra bình thường. Trong số các nhận xét được cho dưới đây về sự giảm phân của tế bào sinh tinh này, có bao nhiêu nhận xét đúng?

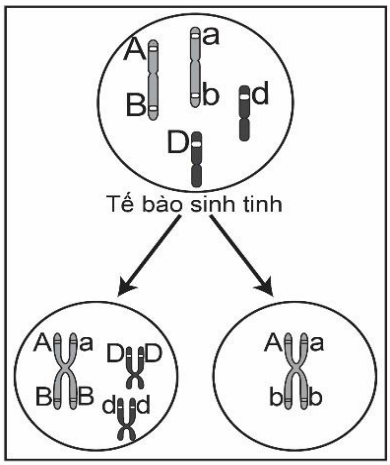

I. Tế bào sinh tinh giảm phân cho tối đa 4 loại tinh trùng.
II. Tế bào sinh tinh giảm phân tạo ra các loại tinh trùng bao gồm loại bình thường và đột biến.
III. Trong quá trình sinh tinh đã xảy ra hoán vị gen giữa các gen B và b.
IV. Các loại tinh trùng được tạo ra là ABDd, aBDd, Ab và ab.
V. Nếu khoảng cách giữa gen A và B là 20 cM thì tỉ lệ giao tử aBDd là 5%.

A. 2. **B.** 4. **C.** 1. **D.** 3.

Câu 116. Trong lưới thức ăn dưới đây, quần thể động vật (ĐV) ăn thịt 4 bị giảm số lượng nhanh chóng do sự săn bắt của con người. Điều này có thể ảnh hưởng tới quần thể của các loài khác trong lưới thức ăn.

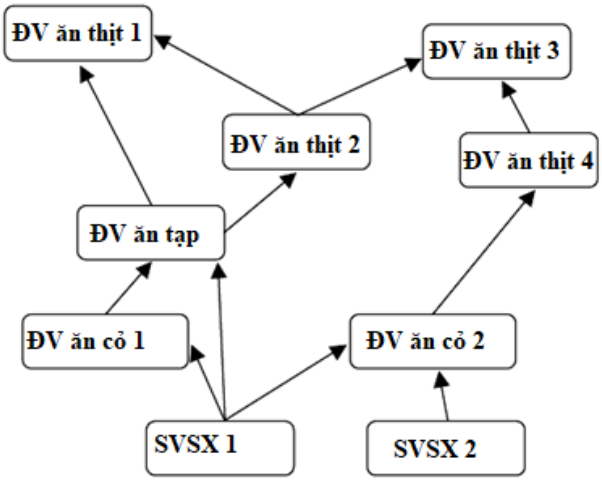

Phát biểu nào sau đây đúng về lưới thức ăn trên?

A. Chỉ có hai loài trong quần xã thuộc bậc dinh dưỡng cấp 2.
B. Quần thể động vật ăn thịt 3 sẽ tăng lên về số lượng.
C. Có bốn loài trong lưới thức ăn là sinh vật tiêu thụ bậc 3.
D. Quần thể động vật ăn cỏ 2 có xu hướng tăng nhanh về số lượng.

Câu 117. Hình bên thể hiện tỉ lệ các loại kiểu gen quy định màu lông của 2 quần thể động vật thuộc cùng một loài, alen A quy định lông trắng trội hoàn toàn so với alen a quy định lông đen, gen nằm trên nhiễm sắc thể thường. Có bao nhiêu phát biểu sau đây đúng?

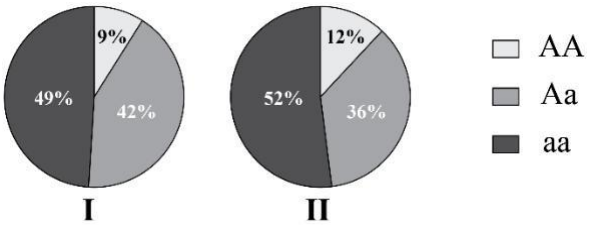

I. Tần số alen A và a ở quần thể I lần lượt là: 0,3; 0,7.
II. Trong điều kiện nghiệm đúng định luật Hacđi - Vanbec, quần thể II đang tiến hóa.
III.Cho 2 cá thể đều có màu lông trắng ở quần thể I và II giao phối với nhau thu được F1. Xác suất sinh được 1 con đực có kiểu gen dị hợp là 65/272.
IV. Cấu trúc di truyền của quần thể II đang ở trạng thái cân bằng.

A. 2. **B.** 1. **C.** 3. **D.** 4.

Câu 118. Khi nói về sự đa dạng về thành phần loài của quần xã, phát biểu nào sau đây đúng?

A. Số loài của quần xã thường có tương quan thuận với ổ sinh thái của mỗi loài.
B. Quần xã có độ đa dạng càng cao thì tính ổn định càng thấp.
C. Quần xã ở các vĩ độ cao thường đa dạng hơn các quần xã ở vĩ độ thấp.
D. Quần xã càng đa dạng về loài thì lưới thức ăn càng phức tạp.

Câu 119. Để nghiên cứu sự ảnh hưởng của ánh sáng đến sự sinh sản của cá hồi, người ta tiến hành thử nghiệm chiếu sáng nhân tạo (các điều kiện khác được giữa nguyên), kết quả thu được như sau:

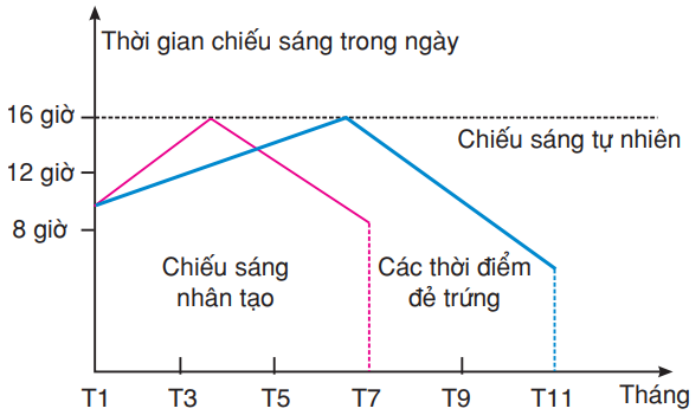

Có bao nhiêu nhận định dưới đây là đúng?

(1) Trong tự nhiên cá hồi sinh sản chủ yếu vào mùa đông.

(2) Chiếu sáng nhân tạo làm thay đổi nhịp sinh học của cá hồi, khiến chúng sinh sản vào mùa thu.

(3) Thời gian chiếu sáng tối đa trong ngày sẽ quyết định sự thay đổi về mùa sinh sản ở cá hồi.

(4) Chiếu sáng nhân tạo làm thay đổi làm thay đổi tập tính di cư theo mùa của cá hồi.

A. 1. **B.** 2. **C.** 3. **D.** 4.

Câu 120. Cho biết các côdon mã hóa một số loại axit amin như sau:

Côđon	5'GAU3'; 5'GAX3'	5'UAU3'; 5'UAX3'	5'AGU3'; 5'AGX3'	5'XAU3'; 5'XAX3'
Axit amin	Aspactic	Tirôzin	Xêrin	Histiđin

Một đoạn mạch làm khuôn tổng hợp mARN của alen M có trình tự nuclêôtit là 3'TAX XTA GTA ATG TXA…ATX5'. Alen M bị đột biến điểm tạo ra 4 alen có trình tự nuclêôtit ở đoạn mạch này như sau:

I. Alen M_1: 3'TAX XTA GTA ATG TXG…ATX5'.

II. Alen M_2: 3'TAX XTA GTG ATG TXA…ATX5'.

III. Alen M_3: 3'TAX XTG GTA ATG TXA…ATX5'.

IV. Alen M_4: 3'TAX XTA GTA GTG TXA…ATX5'.

Theo lí thuyết, trong 4 alen trên, có bao nhiêu alen mã hóa chuỗi pôlipeptit có thành phần axit amin bị thay đổi so với chuỗi pôlipeptit do alen M mã hóa?

A. 3. **B.** 4. **C.** 1. **D.** 2.

-------- HẾT--------

- Học sinh không sử dụng tài liệu, thiết bị điện tử khi làm bài.
- Giám thị không giải thích gì thêm.
- Chữ ký của giám thị:……

BẢNG ĐÁP ÁN
KỲ THI THỬ TỐT NGHIỆP THPT LẦN 3 NĂM HỌC 2022- 2023. MÔN SINH HỌC

Mã đề [301]

81	82	83	84	85	86	87	88	89	90	91	92	93	94	95	96	97	98	99	100
A	D	A	A	A	B	D	D	A	D	A	A	C	D	D	C	C	B	D	A
101	102	103	104	105	106	107	108	109	110	111	112	113	114	115	116	117	118	119	120
C	C	C	B	B	B	C	D	A	D	B	B	B	B	A	D	A	D	C	C

Mã đề [302]

81	82	83	84	85	86	87	88	89	90	91	92	93	94	95	96	97	98	99	100
B	D	D	A	A	C	B	C	B	B	C	B	D	B	A	C	B	C	C	D
101	102	103	104	105	106	107	108	109	110	111	112	113	114	115	116	117	118	119	120
C	D	B	B	A	B	A	A	C	A	B	A	C	A	D	A	D	D	A	D

Mã đề [303]

81	82	83	84	85	86	87	88	89	90	91	92	93	94	95	96	97	98	99	100
D	A	A	C	C	C	C	A	A	C	D	D	A	A	C	B	D	C	A	B
101	102	103	104	105	106	107	108	109	110	111	112	113	114	115	116	117	118	119	120
D	C	B	B	B	B	A	A	A	B	C	B	D	C	D	D	A	A	D	B

Mã đề [304]

81	82	83	84	85	86	87	88	89	90	91	92	93	94	95	96	97	98	99	100
B	D	C	D	C	D	B	A	C	C	C	D	D	A	B	C	D	B	D	B
101	102	103	104	105	106	107	108	109	110	111	112	113	114	115	116	117	118	119	120
A	C	A	B	A	A	B	C	B	A	B	A	A	C	C	A	A	B	C	D

Mã đề [305]

81	82	83	84	85	86	87	88	89	90	91	92	93	94	95	96	97	98	99	100
A	D	C	A	D	A	B	C	A	A	B	C	C	B	C	A	C	B	A	C
101	102	103	104	105	106	107	108	109	110	111	112	113	114	115	116	117	118	119	120
D	D	B	D	B	A	C	C	D	B	B	B	B	D	A	C	D	B	C	D

Mã đề [306]

81	82	83	84	85	86	87	88	89	90	91	92	93	94	95	96	97	98	99	100
B	C	B	C	B	C	C	D	D	B	A	A	A	B	D	B	B	D	D	C
101	102	103	104	105	106	107	108	109	110	111	112	113	114	115	116	117	118	119	120
D	B	A	A	B	A	D	C	A	C	A	D	D	B	B	C	A	A	C	A

Mã đề [307]

81	82	83	84	85	86	87	88	89	90	91	92	93	94	95	96	97	98	99	100
A	D	A	A	A	B	D	D	A	D	A	A	C	D	D	C	C	B	D	A
101	102	103	104	105	106	107	108	109	110	111	112	113	114	115	116	117	118	119	120
C	C	C	B	B	B	C	D	A	D	B	B	B	B	A	D	A	D	C	C

Mã đề [308]

81	82	83	84	85	86	87	88	89	90	91	92	93	94	95	96	97	98	99	100
B	D	D	A	A	C	B	C	B	B	C	B	D	B	A	C	B	C	C	D
101	102	103	104	105	106	107	108	109	110	111	112	113	114	115	116	117	118	119	120
C	D	B	B	A	B	A	A	C	A	B	A	C	A	D	A	D	D	A	D

Mã đề [309]

81	82	83	84	85	86	87	88	89	90	91	92	93	94	95	96	97	98	99	100

D	A	A	C	C	C	C	A	A	C	D	D	A	A	C	B	D	C	A	B
101	102	103	104	105	106	107	108	109	110	111	112	113	114	115	116	117	118	119	120
D	C	B	B	B	B	A	A	A	B	C	B	D	C	D	D	A	A	D	B

Mã đề [310]

81	82	83	84	85	86	87	88	89	90	91	92	93	94	95	96	97	98	99	100
B	D	C	D	C	D	B	A	C	C	C	D	D	A	B	C	D	B	D	B
101	102	103	104	105	106	107	108	109	110	111	112	113	114	115	116	117	118	119	120
A	C	A	B	A	A	B	C	B	A	B	A	A	C	C	A	A	B	C	D

Mã đề [311]

81	82	83	84	85	86	87	88	89	90	91	92	93	94	95	96	97	98	99	100
A	D	C	A	D	A	B	C	A	A	B	C	C	B	C	A	C	B	A	C
101	102	103	104	105	106	107	108	109	110	111	112	113	114	115	116	117	118	119	120
D	D	B	D	B	A	C	C	D	B	B	B	B	D	A	C	D	B	C	D

Mã đề [312]

81	82	83	84	85	86	87	88	89	90	91	92	93	94	95	96	97	98	99	100
B	C	B	C	B	C	C	D	D	B	A	A	A	B	D	B	B	D	D	C
101	102	103	104	105	106	107	108	109	110	111	112	113	114	115	116	117	118	119	120
D	B	A	A	B	A	D	C	A	C	A	D	D	B	B	C	A	A	C	A

Mã đề [313]

81	82	83	84	85	86	87	88	89	90	91	92	93	94	95	96	97	98	99	100
A	D	A	A	A	B	D	D	A	D	A	A	C	D	D	C	C	B	D	A
101	102	103	104	105	106	107	108	109	110	111	112	113	114	115	116	117	118	119	120
C	C	C	B	B	B	C	D	A	D	B	B	B	B	A	D	A	D	C	C

Mã đề [314]

81	82	83	84	85	86	87	88	89	90	91	92	93	94	95	96	97	98	99	100
B	D	D	A	A	C	B	C	B	B	C	B	D	B	A	C	B	C	C	D
101	102	103	104	105	106	107	108	109	110	111	112	113	114	115	116	117	118	119	120
C	D	B	B	A	B	A	A	C	A	B	A	C	A	D	A	D	D	A	D

Mã đề [315]

81	82	83	84	85	86	87	88	89	90	91	92	93	94	95	96	97	98	99	100
D	A	A	C	C	C	C	A	A	C	D	D	A	A	C	B	D	C	A	B
101	102	103	104	105	106	107	108	109	110	111	112	113	114	115	116	117	118	119	120
D	C	B	B	B	B	A	A	A	B	C	B	D	C	D	D	A	A	D	B

Mã đề [316]

81	82	83	84	85	86	87	88	89	90	91	92	93	94	95	96	97	98	99	100
B	D	C	D	C	D	B	A	C	C	C	D	D	A	B	C	D	B	D	B
101	102	103	104	105	106	107	108	109	110	111	112	113	114	115	116	117	118	119	120
A	C	A	B	A	A	B	C	B	A	B	A	A	C	C	A	A	B	C	D

Mã đề [317]

81	82	83	84	85	86	87	88	89	90	91	92	93	94	95	96	97	98	99	100
A	D	C	A	D	A	B	C	A	A	B	C	C	B	C	A	C	B	A	C
101	102	103	104	105	106	107	108	109	110	111	112	113	114	115	116	117	118	119	120
D	D	B	D	B	A	C	C	D	B	B	B	B	D	A	C	D	B	C	D

Mã đề [318]

81	82	83	84	85	86	87	88	89	90	91	92	93	94	95	96	97	98	99	100

B	C	B	C	B	C	C	D	D	B	A	A	A	B	D	B	B	D	D	C
101	102	103	104	105	106	107	108	109	110	111	112	113	114	115	116	117	118	119	120
D	B	A	A	B	A	D	C	A	C	A	D	D	B	B	C	A	A	C	A

Mã đề [319]

81	82	83	84	85	86	87	88	89	90	91	92	93	94	95	96	97	98	99	100
A	D	A	A	A	B	D	D	A	D	A	A	C	D	D	C	C	B	D	A
101	102	103	104	105	106	107	108	109	110	111	112	113	114	115	116	117	118	119	120
C	C	C	B	B	B	C	D	A	D	B	B	B	B	A	D	A	D	C	C

Mã đề [320]

81	82	83	84	85	86	87	88	89	90	91	92	93	94	95	96	97	98	99	100
B	D	D	A	A	C	B	C	B	B	C	B	D	B	A	C	B	C	C	D
101	102	103	104	105	106	107	108	109	110	111	112	113	114	115	116	117	118	119	120
C	D	B	B	A	B	A	A	C	A	B	A	C	A	D	A	D	D	A	D

Mã đề [321]

81	82	83	84	85	86	87	88	89	90	91	92	93	94	95	96	97	98	99	100
D	A	A	C	C	C	C	A	A	C	D	D	A	A	C	B	D	C	A	B
101	102	103	104	105	106	107	108	109	110	111	112	113	114	115	116	117	118	119	120
D	C	B	B	B	B	A	A	A	B	C	B	D	C	D	D	A	A	D	B

Mã đề [322]

81	82	83	84	85	86	87	88	89	90	91	92	93	94	95	96	97	98	99	100
B	D	C	D	C	D	B	A	C	C	C	D	D	A	B	C	D	B	D	B
101	102	103	104	105	106	107	108	109	110	111	112	113	114	115	116	117	118	119	120
A	C	A	B	A	A	B	C	B	A	B	A	A	C	C	A	A	B	C	D

Mã đề [323]

81	82	83	84	85	86	87	88	89	90	91	92	93	94	95	96	97	98	99	100
A	D	C	A	D	A	B	C	A	A	B	C	C	B	C	A	C	B	A	C
101	102	103	104	105	106	107	108	109	110	111	112	113	114	115	116	117	118	119	120
D	D	B	D	B	A	C	C	D	B	B	B	B	D	A	C	D	B	C	D

Mã đề [324]

81	82	83	84	85	86	87	88	89	90	91	92	93	94	95	96	97	98	99	100
B	C	B	C	B	C	C	D	D	B	A	A	A	B	D	B	B	D	D	C
101	102	103	104	105	106	107	108	109	110	111	112	113	114	115	116	117	118	119	120
D	B	A	A	B	A	D	C	A	C	A	D	D	B	B	C	A	A	C	A